kolpa-san by KOLPA

KOPALNA KAD - KADA ZA KUPANJE - BATHTUB - BADEWANNE

Elektra 190x90

PREDINSTALACIJA
PREDINSTALACIJA
PREINSTALLATION
VORINSTALLATION

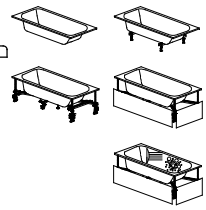

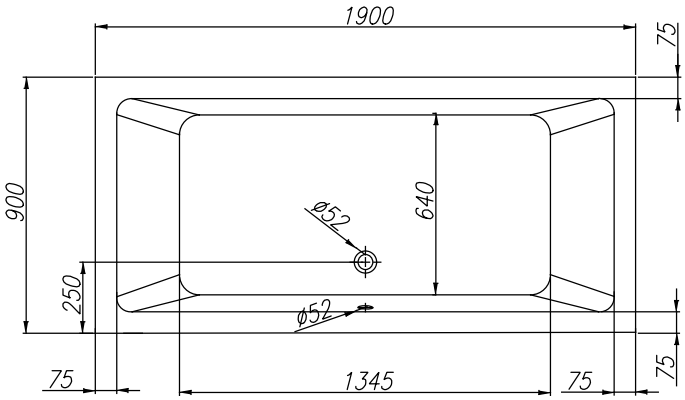

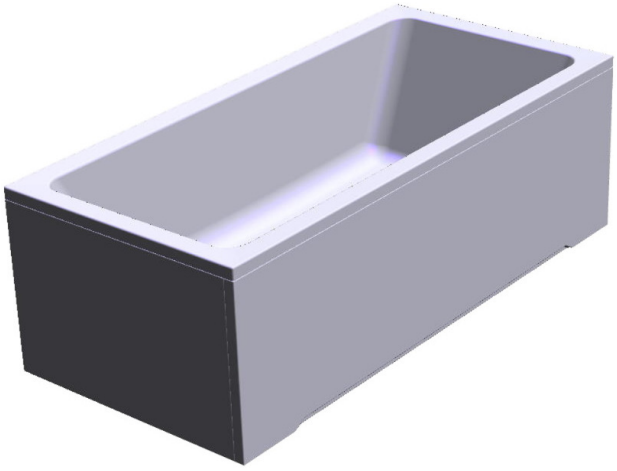

360 L	**VOLUMEN** **VOLUMEN** **VOLUME** **VOLUMEN**	34 kg	**TEŽA** **TEŽINA** **WEIGHT** **GEWICHT**
535 kg	**MAX. OBREMENITEV** **MAX. OBTEREČENJE** **MAX. LOAD** **MAX. BELASTUNG**	305 kg/m²	**OBREMENITEV TAL** **OBTEREČENJE PODA** **FLOOR LOAD** **BODENBELASTUNG**

- *Prostor za električni vodnik 3×2,5 mm², dolžine pribl. 1 m*
- *Mjesto za električni vodnik 3×2,5 mm², dužine cca. 1 m*
- *Spot for electrical cable 3×2.5 mm², length approx. 1 m*
- *Platz Stromkabel 3×2,5 mm², Länge ungefähr 1 m*

- *Prostor za električni vodnik 1×6 mm² za ozemljitev, dolžine pribl. 1,5 m*
- *Mjesto za električni vodnik 1×6 mm² za ozemljenje, dužine cca. 1,5 m*
- *Spot for electrical cable 1×6 mm² for earthing, length approx. 1.5 m*
- *Platz Stromkabel 1×6 mm² für Erdung, Länge ungefähr 1,5 m*

- *Priklop tople in hladne vode 1/2", min 0,2 Mpa, max 0,4 Mpa*
- *Priključak tople i hladne vode 1/2", min 0,2 Mpa, max 0,4 Mpa*
- *Connection of hot and cold water 1/2", min 0.2Mpa, max 0.4Mpa*
- *Anschluss Warm- und Kaltwasser 1/2", min 0,2 Mpa, max 0,4 Mpa*

- *Prostor za odtok Ø 50 mm*
- *Mjesto za odtok Ø 50 mm*
- *Drain spot Ø 50mm*
- *Abflussplatz Ø 50 mm*

- *Opcija - obloga*
- *Opcija - obloga*
- *Option - panel*
- *Möglichkeit - Schürze*

priporočilo za vgradnjo
preporuka za ugradnju
installation recommendation
Einbauempfehlung

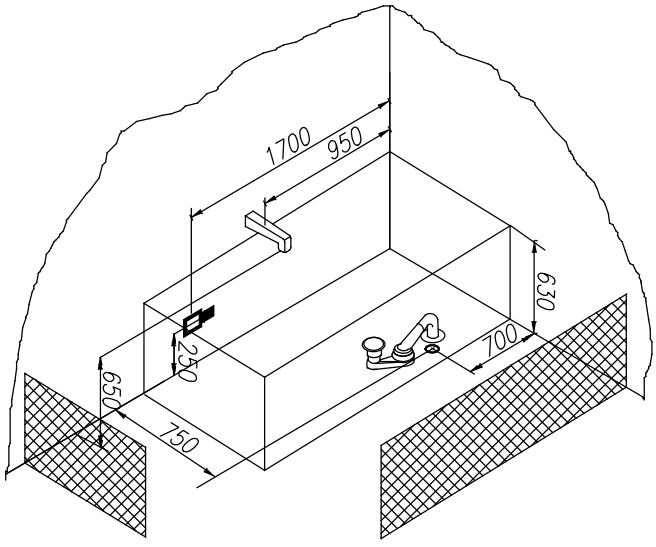

Priporočena prelivna garnitura *Preporuka preljevne garniture* *Recommended overflow set* *Vorgeschlagene Überlaufgarnitur*	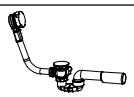 *PAL 650*		
kopalna kad brez oblog - navodilo za vgradnjo *Kada bez obloge - upute za ugradnju* *Bathtub without panel - installation instructions* *Badewanne ohne Schürze - Einbauanleitung*	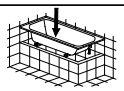 *Nr. MK 03*	*Opcija podnožja za kadi brez obloge* *Varianta postolja za kade bez obloge* *Option of the built-in bathtub base* *Möglichkeit des Sockels für die Badewannen ohne Schürze*	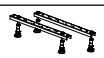 *Nr. MK 10* *PKK 800*
Kopalna kad z oblogo - navodilo za vgradnjo *Kada s oblogom - upute za ugradnju* *Bathtub with panel - installation instructions* *Badewanne mit Schürze - Einbauanleitung*	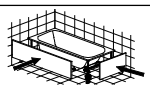 *Nr. MK 01*	*Opcija podnožja za kadi z oblogo* *Varianta postolja za kade sa oblogom* *Option of the bathtub base with panel* *Möglichkeit des Sockels für die Badewannen mit Schürze*	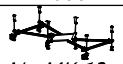 *Nr. MK 13* *CM 180-200*

ELEKTRA 190x90

V NAVEDENO KOPALNO KAD NE VGRAJUJEMO ARMATUR ZA POLNJENJE KADI
U NAVEDENU KUPAONSKU KADU NE UGRAĐUJEMO ARMATURE ZA PUNJENJE KADE
WE DO NOT INSTALL TUB FILLING FITTINGS IN THE GIVEN BATHTUB
WIR INSTALLIEREN KEINE WANNENFÜLLSTÜTZE IN DIE ANGEGEBENE BADEWANNE

ELEKTRA 190x90

POLOŽAJ STIKAL IN AGREGATOV PRI RAZLIČNIH IZVEDBAH MASAŽNIH SISTEMOV
MJESTO PREKIDAČA I AGREGATA KOT RAZLIČITIH IZVEDBI MASAŽNIH SISTEMA
POSITION OF SWITCHES AND GENERATORS IN DIFFERENT VERSIONS OF MASSAGE SYSTEMS
POSITION SCHALTER UND AGGREGATE BEI VERSCHIEDENEN AUSFÜHRUNGEN VON MASSAGESYSTEMEN

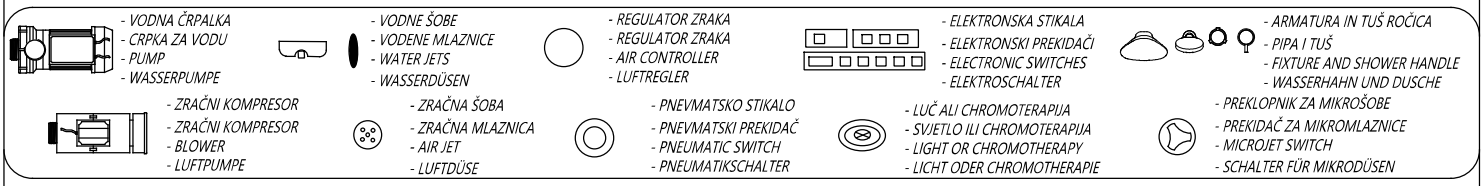

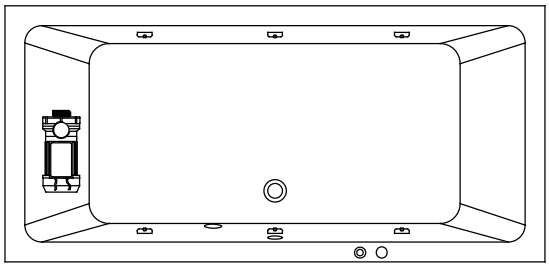

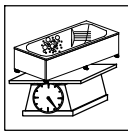

62 kg

TEŽA
TEŽINA
WEIGHT
GEWICHT

VODNI MASAŽNI SISTEM 1
- VODNA ČRPALKA P= 800W
- PNEVMATSKO STIKALO
- REGULATOR ZRAKA
- 6 VODNIH ŠOB

VODENI MASAŽNI SISTEM 1
- CRPKA ZA VODU P= 800W
- PNEVMATSKI PREKIDAČ
- REGULATOR ZRAKA
- 6 MLAZNICA ZA VODU

WATER MASSAGE SYSTEM 1
- PUMP P=800W
- PNEUMATIC SWITCH
- AIR CONTROLLER
- 6 WATER JETS

WASSERMASSAGESYSTEM 1
- WASSERPUMPE P = 800 W
- PNEUMATIKSCHALTER
- LUFTREGLER
- 6 WASSERDÜSEN

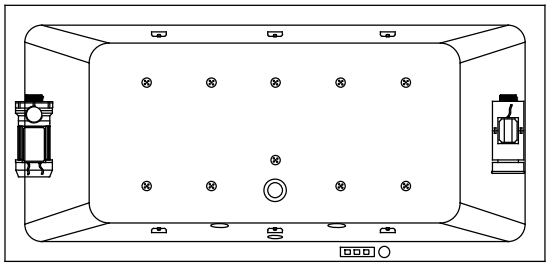

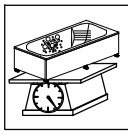

72 kg

TEŽA
TEŽINA
WEIGHT
GEWICHT

VODNI IN ZRAČNI MASAŽNI SISTEM
- VODNA ČRPALKA P= 800W
- ZRAČNI KOMPRESOR P=800W
- ELEKTRONSKO STIKALO
- 6 SUPER VODNIH ŠOB
- 10 ZRAČNIH ŠOB
- REGULATOR ZRAKA

VODENI I ZRAČNI MASAŽNI SISTEM
- CRPKA ZA VODU P= 800W
- ZRAČNI KOMPRESOR P=800W
- ELEKTRONSKI PREKIDAČ
- 6 SUPER MLAZNICA ZA VODU
- 10 ZRAČNIH MLAZNICA
- REGULATOR ZRAKA

WATER AND AIR MASSAGE SYSTEM
- PUMP P=800W
- BLOWER P=800W
- ELECTRONIC SWITCH
- 6 SUPER WATER JETS
- 10 AIR JETS
- AIR REGULATOR

WASSER UND LUFT MASSAGESYSTEM
- WASSERPUMPE P = 800 W
- LUFTPUMPE P = 800 W
- ELEKTROSCHALTER
- 6 SUPER-WASSERDÜSEN
- 10 LUFTDÜSEN
- LUFTREGLER

ELEKTRA 190x90

POLOŽAJ STIKAL IN AGREGATOV PRI RAZLIČNIH IZVEDBAH MASAŽNIH SISTEMOV
MJESTO PREKIDAČA I AGREGATA KOT RAZLIČITIH IZVEDBI MASAŽNIH SISTEMA
POSITION OF SWITCHES AND GENERATORS IN DIFFERENT VERSIONS OF MASSAGE SYSTEMS
POSITION SCHALTER UND AGGREGATE BEI VERSCHIEDENEN AUSFÜHRUNGEN VON MASSAGESYSTEMEN

- VODNA ČRPALKA
- CRPKA ZA VODU
- PUMP
- WASSERPUMPE

- VODNE ŠOBE
- VODENE MLAZNICE
- WATER JETS
- WASSERDÜSEN

- REGULATOR ZRAKA
- REGULATOR ZRAKA
- AIR CONTROLLER
- LUFTREGLER

- ELEKTRONSKA STIKALA
- ELEKTRONSKI PREKIDAČI
- ELECTRONIC SWITCHES
- ELEKTROSCHALTER

- ARMATURA IN TUŠ ROČICA
- PIPA I TUŠ
- FIXTURE AND SHOWER HANDLE
- WASSERHAHN UND DUSCHE

- ZRAČNI KOMPRESOR
- ZRAČNI KOMPRESOR
- BLOWER
- LUFTPUMPE

- ZRAČNA ŠOBA
- ZRAČNA MLAZNICA
- AIR JET
- LUFTDÜSE

- PNEVMATSKO STIKALO
- PNEVMATSKI PREKIDAČ
- PNEUMATIC SWITCH
- PNEUMATIKSCHALTER

- LUČ ALI CHROMOTERAPIJA
- SVJETLO ILI CHROMOTERAPIJA
- LIGHT OR CHROMOTHERAPY
- LICHT ODER CHROMOTHERAPIE

- PREKLOPNIK ZA MIKROŠOBE
- PREKIDAČ ZA MIKROMLAZNICE
- MICROJET SWITCH
- SCHALTER FÜR MIKRODÜSEN

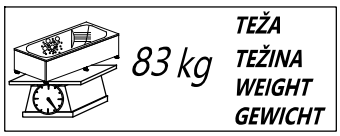

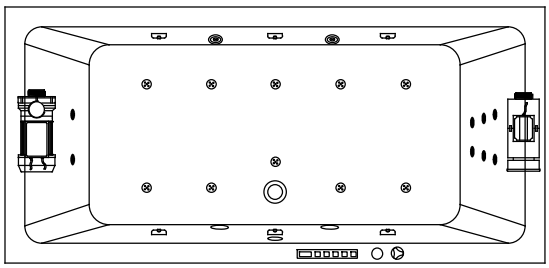

VITAL MASAŽNI SISTEM

- VODNA ČRPALKA P=1250W
- ZRAČNI KOMPRESOR P=800W
- GRELEC P=1500W
- ELEKTRONSKO STIKALO
- REGULATOR ZRAKA
- 6 SUPER VODNIH ŠOB
- 10 ZRAČNIH ŠOB
- OZON ZA DEZINFEKCIJO
- CHROMOTERAPIJA
- 6 MIKROŠOB ZA HRBET
- 2 MIKROŠOBI ZA NOGE

VITAL MASAŽNI SISTEM

- CRPKA ZA VODU P=1250W
- ZRAČNI KOMPRESOR P=800W
- GRIJAČ P=1500W
- ELEKTRONSKI PREKIDAČ
- REGULATOR ZRAKA
- 6 SUPER VODNIH MLAZNICA
- 10 ZRAČNIH MLAZNICA
- OZON ZA DEZINFEKCIJU
- CHROMOTERAPIJA
- 6 MIKROMLAZNICA ZA LEDA
- 2 MIKROMLAZNICE ZA NOGE

VITAL MASSAGE SYSTEM

- PUMP P=1250W
- BLOWER P=800W
- HEATER P=1500W
- ELECTRONIC SWITCH
- AIR CONTROLLER
- 6 SUPER WATER JETS
- 10 AIR JETS
- OZONE FOR DISINFECTION
- CHROMOTHERAPY
- 6 MICROJETS FOR BACK
- 2 MICROJETS FOR FEET

VITAL MASSAGESYSTEM

- WASSERPUMPE P = 1250 W
- LUFTPUMPE P = 800 W
- HEIZKÖRPER P = 1500 W
- ELEKTROSCHALTER
- LUFTREGLER
- 6 SUPER WASSERDÜSEN
- 10 LUFTDÜSEN
- OZON FÜR DESINFEKTION
- CHROMOTHERAPIE
- 6 MIKRODÜSEN FÜR RÜCKEN
- 2 MIKRODÜSEN FÜR FÜSSE

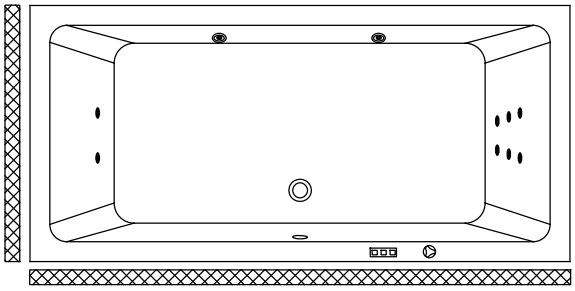

OPCIJE

- OPCIJA MIKROŠOBE 6 P=1250W
- OPCIJA DVE DODATNI MIKRO ŠOBI
- OPCIJA CHROMOTERAPIJA
- POLOŽAJ OBLOG NA KOPALNI KADI

OPCIJE

- OPCIJA MIKROMLAZNICE 6 P=1250W
- OPCIJA DVIJE DODATNE MIKROMLAZNICE
- OPCIJA CHROMOTERAPIJA
- POZICIJA OBLOGE NA KADI

OPTIONS

- OPTION 6 MICROJETS P=1250W
- OPTION TWO ADDITIONAL MICROJETS
- OPTION CHROMOTHERAPY
- PANEL POSITIONS ON THE BATH

MÖGLICHKEITEN

- MÖGLICHKEIT MIKRODÜSEN 6 P = 1250 W
- MÖGLICHKEIT ZWEI ZUSÄTZLICHE MIKRODÜSEN
- MÖGLICHKEIT CHROMOTHERAPIE
- POSITION DER SHÜRZE FÜR BADEWANNE