ТЕХКАРТА

KLUDI ZENTA SL
гигиенический набор - комплект

№ артикула:
489983965

Поверхность:
черный матовый

Описание:
гигиенический набор - комплект
встраиваемый смеситель для душа:
внутренняя часть и внешний элемент
гигиенический душ
с кнопкой включения воды
не предназначен для длительного
перекрывания воды
расход воды 9 л/мин
при давлении 3 бара
душевой шланг G 1/2 x G 1/2 x 1250 мм
соединение для шланга
с настенным держателем для душа
глубина монтажа 60-85 мм

ФОТО



РАЗМЕРЫ

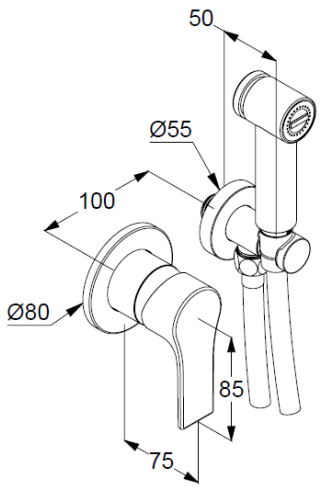

ГРАФИК РАСХОДА ВОДЫ

